检验规范

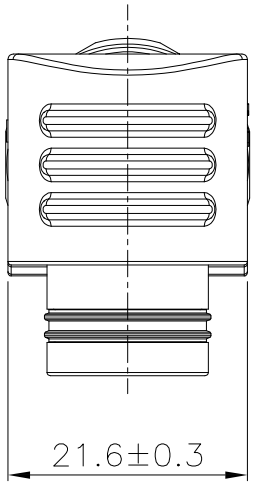

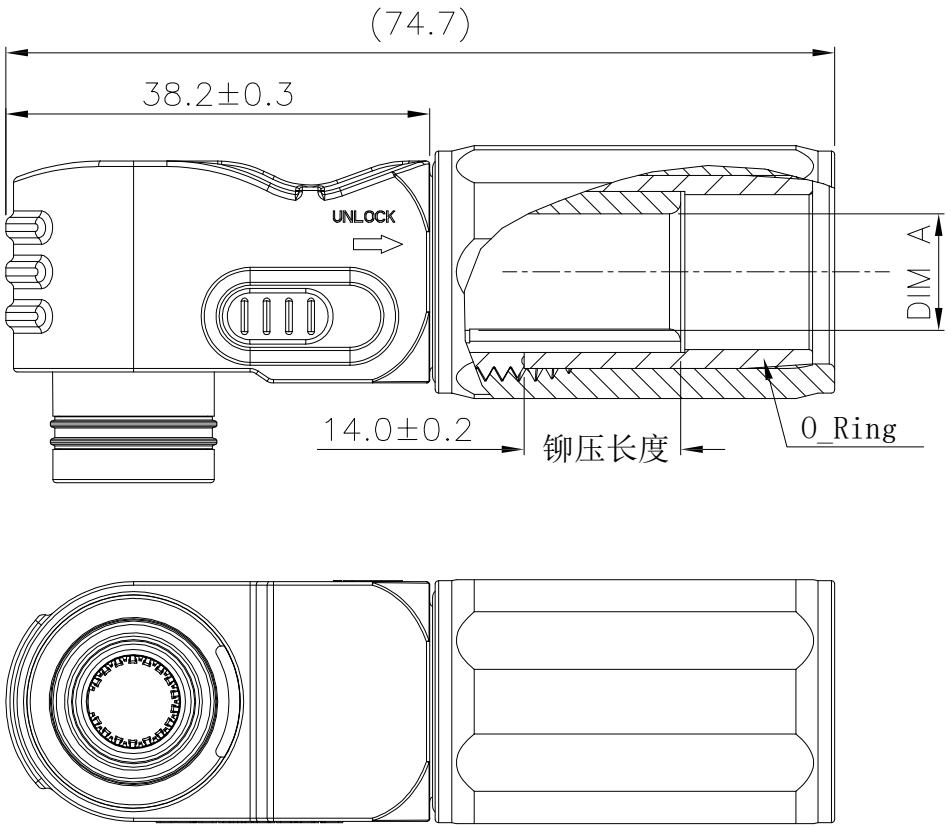

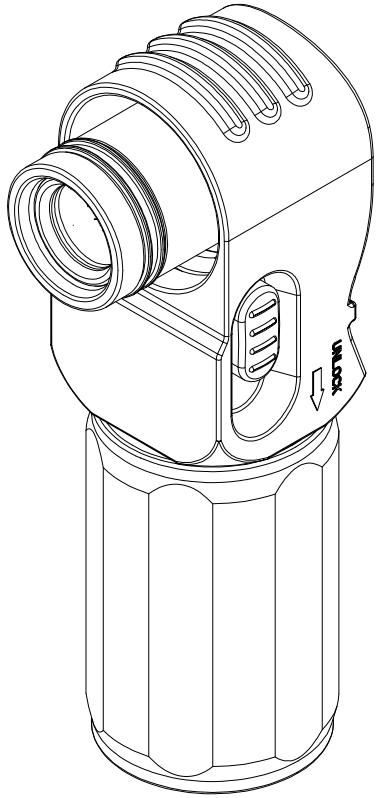

1. Material
   Terminal: Copper alloy
   Housing: Thermoplastics ,UL94 V_0.
   Sealings: Silicone.
2. Plating
   Terminal: Ag Plating with Ni under-plated
3. Electrical
   Rated current & voltage: 200A TO 50mm²&1000V AC/DC
   150A TO 35mm²&1000V AC/DC
4. Mechanical
   Mating force:<50N.
   Durability: 500 cycles
5. Environment:
   Protection grade:IP67
   Working temperature:-40°C~+125°C

Part No.	Material	Color	DIM A
HV10-PN35-M1-1	——	黑色	8.8
HV10-PW35-M1-1	——	橙色	8.8
HV10-PN50-M3-1	——	黑色	10.5
HV10-PW50-M2-1	——	橙色	10.5

版次REV.	日 期 DATE	变 更 内 容 DESCRIPTION	审 核 CHK.	核 准 APPD.
X0	20180328	新版发行		

一般公差
X.X ±0.15
X.XX ±0.05
X.XXX ±0.02
X° ±2°
X.X° ±1°
▲ MAJOR DIM.
单位 UNIT mm

校 对 CHK.
审 核 CHK.
核 准 APPD.

JCTC® 胜蓝科技股份有限公司
TERMINAL&CONNECTORS 东莞市富智达电子科技有限公司

品名TITLE
单芯储能连接器_Plug

料号 PART NO. HV10-PXXX-MX-1
文件编号 NUMBER ENDE05
比例SCALE 1/1 | SHEET 1/1 | 版次 REV. X0